Hontai Shiai 23.3.2013 Vantaa BP-73

Competitors: 8

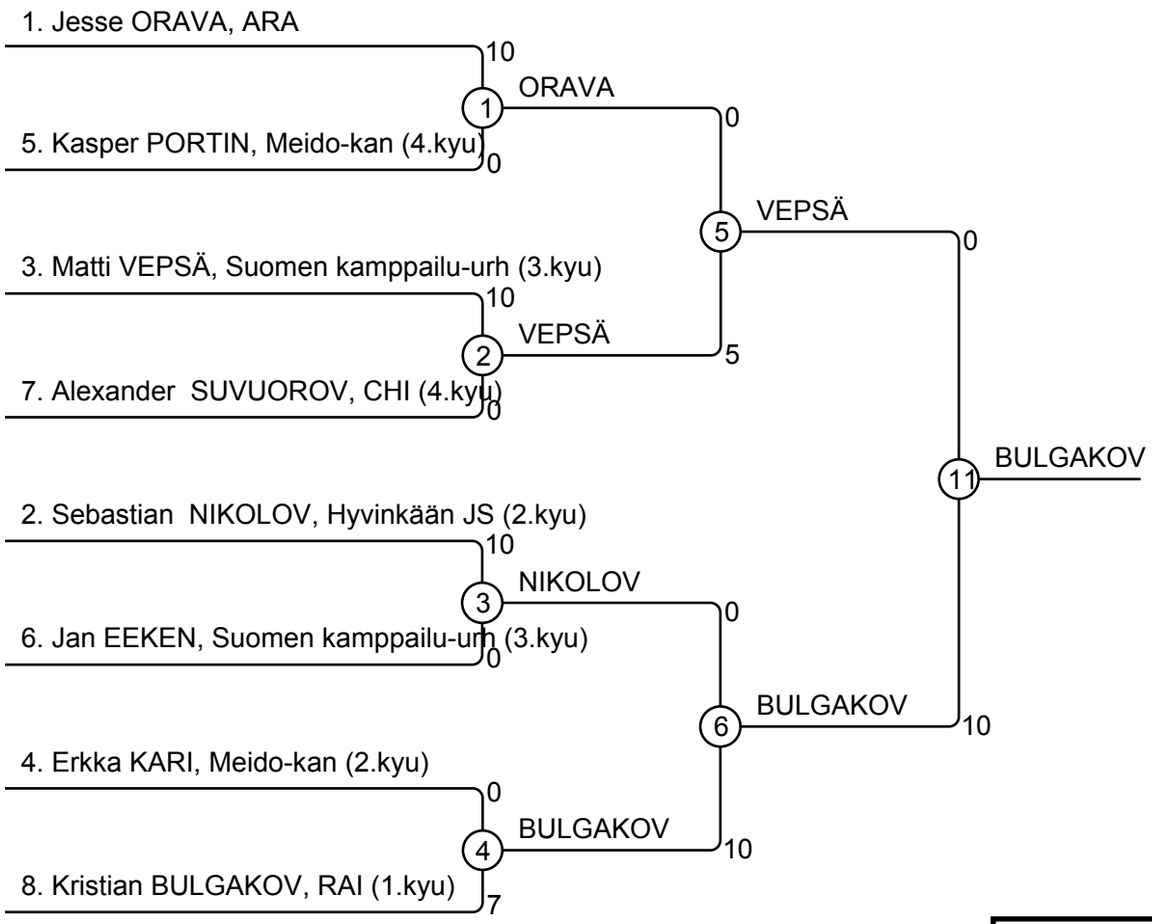

Results
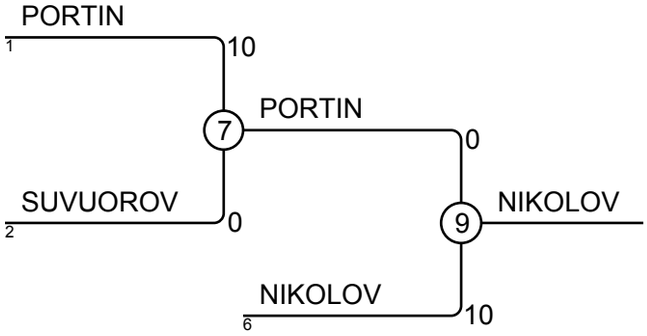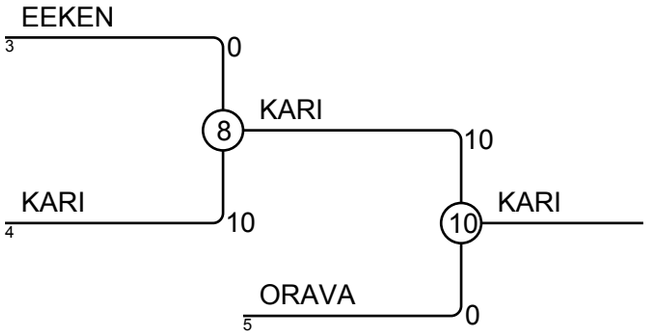
Pos	Name
1	Kristian BULGAKOV, Raision Ryhti
2	Matti VEPSÄ, Suomen kamppailu-urh
3	Sebastian NIKOLOV, Hyvinkään JS
3	Erkka KARI, Meido-kan
5	Kasper PORTIN, Meido-kan
5	Jesse ORAVA, Arashi
7	Alexander SUVUOROV, Chikara
7	Jan EEKEN, Suomen kamppailu-urh